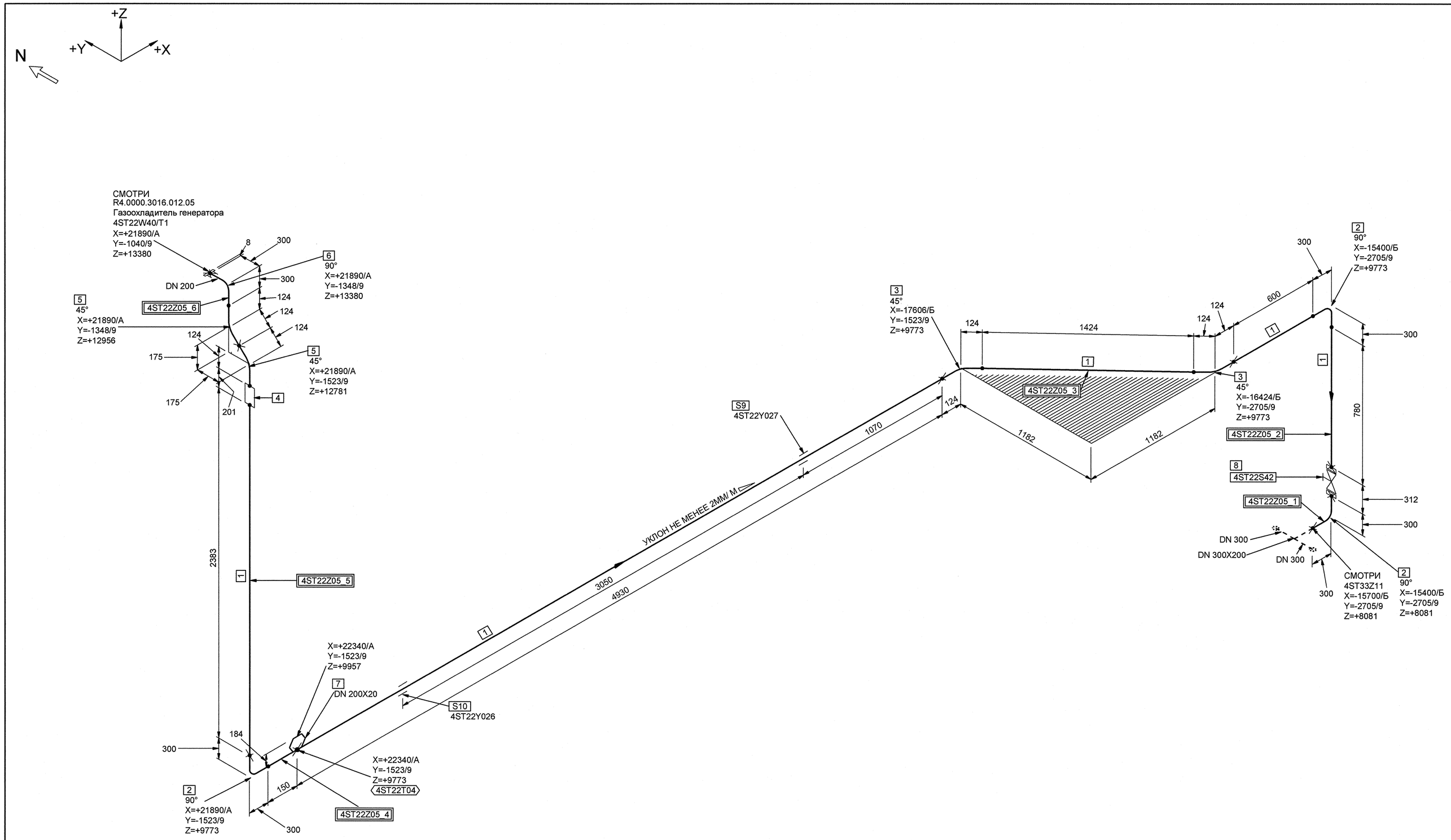

СПЕЦИФИКАЦИЯ ДЕТАЛЕЙ И ОПОР

ПОЗ.	НАИМЕНОВАНИЕ	КОЛ.	МАТЕРИАЛ	МАССА ЕД-ЦЫ, кг
1	СТО 79814898 109-2009 ТРУБА 220x7.0	10.267 М	08Х18Н10Т ГОСТ 9941-81	37.00
2	08 СТО 79814898 111-2009 КОЛЕНО Т 90°-219x11-PN 25	3	08Х18Н10Т ГОСТ 9941-81	26.90
3	28 СТО 79814898 111-2009 КОЛЕНО Т 45°-219x11-PN 25	2	08Х18Н10Т ГОСТ 9941-81	13.50
4	СТО 79814898 110-2009 ПЕРЕХОДНИК Т 200x201 mm (220x7.0-219x7.0)-20-08Х18Н10Т-PN 25	1	СБОРНЫЙ	7.40
5	ОСТ 34 10.699-97 ОТВОД 45° 219x8.0	2	20ТУ 14-3-190-2004	10.00
6	ОСТ 34 10.699-97 ОТВОД 90° 219x8.0	1	20ТУ 14-3-190-2004	19.90
7	БОБЫШКА КИП	1	-	-
8	ТД13016-200М-37 (30нж41нж) ТУ 3741-001-71430388-2005 ЗАДВИЖКА ЗАПОРНАЯ С МАХОВИКОМ НА ЗАМКЕ С ОТВЕТНЫМИ ФЛАНЦАМИ И КРЕПЕЖОМ DN 200 PN 1,6 МПа Тр 425°С НЕРЖАВЕЮЩАЯ СТАЛЬ	1	СБОРНЫЙ	112.00
9	4ST22Y027 ПОДВЕСКА	1		-
10	4ST22Y026 ПОДВЕСКА	1		-

БЛОКИ:

4ST22Z05_1;4ST22Z05_2;4ST22Z05_3;4ST22Z05_4;4ST22Z05_5;4ST22Z05_6

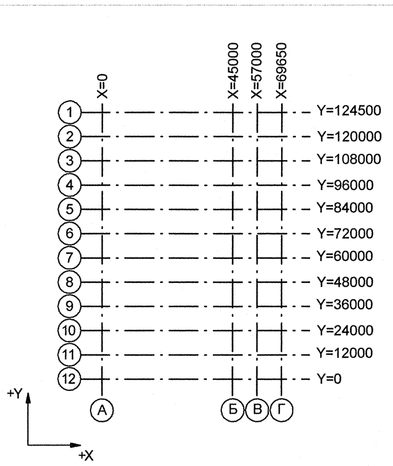

Номер трубопровода - II
Подведомственность - ПБ 03-585-03
Категория трубопровода по ПБ 03-585-03 - V В
Класс безопасности по НП-001-97 - 4
Категория сейсмостойкости по НП-031-01 - III
Рабочие параметры: Pp= 0.44 МПа, tp=40°С
Среда- Химобессоленная вода
Параметры гидроиспытания: Pr=0.57 МПа, tr=5-40 °С

4TG11Z01_01		4	DN 100	Z= 2700 X= 175 Y= 2775	4TG11W01/N1				S8 4TG11Y01/PT-997				4TG11J01/ ТГ-235
Код блока	Трубопроводы проектируемые	Позиция детали	Условный проход	Координаты элементов в здании	Код оборудования/ Номер патрубка	Шов заводской	Шов монтажный	Резьбовое соединение	Позиция опоры Код опоры / код проходки	Направление среды	Переход	Штуцер	Код герметичной проходки/ код проходки

1	-	Зам.	659-12	-	-
Изм.	Кол.уч.	Лист	№ док.	Подпись	Дата
Инженер 3 к.		Мосенков			02.10
Пров. инж. 2 к.		Соколова			04.10
Нач. группы		Морозова			10.10
Н. контр		Красняров			11.10

АРХИВНЫЙ ЭКЗЕМПЛЯР

Инв. № подл. R4.00202.1.0.12
Лист 13

R4.ST10.3011.012.01.00.002

Ростовская АЭС Блок 4

Главный корпус
Машинное отделение (ДО, ЭЗТУ)
Трубопроводы замкнутого контура ОГЦ

Стадия	Лист	Листов
Р	1	1

Изометрический чертеж
4ST22Z05

ОАО "НИАЭП" 2012

Формат А1

ДОПОЛНИТЕЛЬНЫЕ ПОДПИСИ | Взам. инв. N | Подп. и дата | Инв. N подл. R4.00202.1.0.12